A-A (3 : 1)

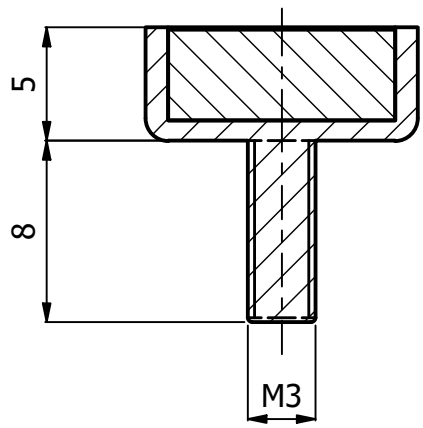

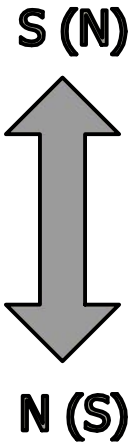

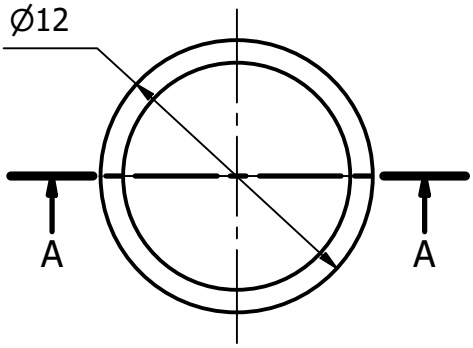





Rev.	Descrizione modifiche	Data	Firma

Disegnato	Data	Materiale	Trattamento	Tolleranza	Unità
M.D.	22/10/2025	Acciaio/Neodimio	Nichelato	+/- 0.15	mm

ITALFIT magneti
Via Comelli, 39
33034 Fagagna (Ud)
Tel 0432/801675 Fax 0432/810197
P.IVA e C.F. 02610340305

Descrizione: Sistema magnetico in neodimio con gambo filettato M3x8 (N + S)

Codice	Scala	Formato
SM32.35NI00.1205M3	3 : 1	A4